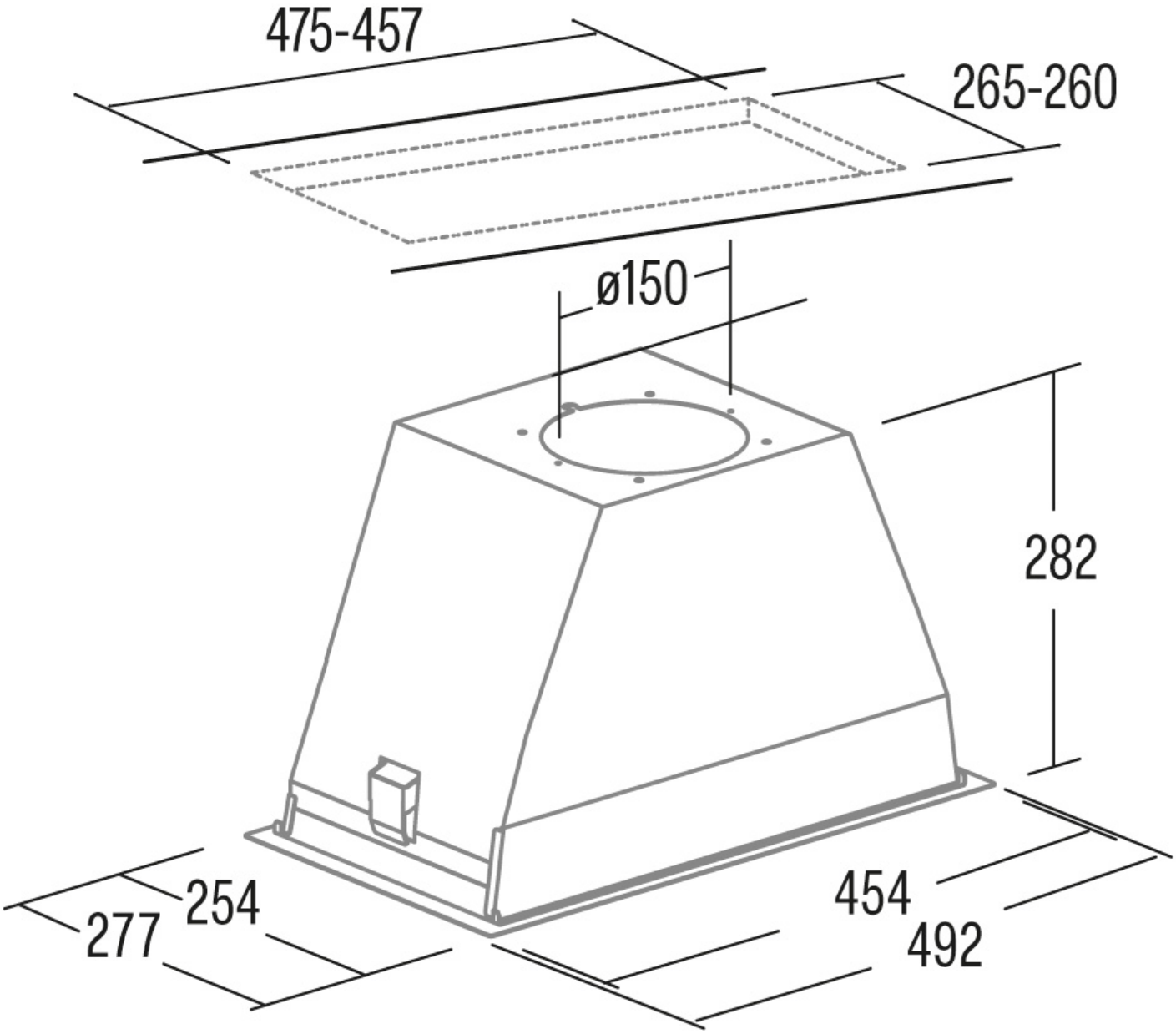
475-457
265-260
ø150
282
277
254
454
492